MINISTERIO DE INDUSTRIA
Y ENERGÍA

L.C.O.E.
LABORATORIO CENTRAL OFICIAL
DE ELECTROTECNIA

$F^2I^2$
FUNDACIÓN PARA EL FOMENTO
DE LA INNOVACIÓN INDUSTRIAL
E.T.S. DE INGENIEROS INDUSTRIALES

# INFORME DE ENSAYOS

**Núm.: 94061070**

para la determinación del grado IP sobre una base de enchufe, presentada a este laboratorio por la empresa "MATEO MILETICH E HIJOS, S.L."; con domicilio en Avda. Marina Española, 20-26 - Vigo.

## CARACTERISTICAS DE LAS CAJAS ENSAYADAS:

Base de enchufe, Referencia: 5195 (Forma D).

Los ensayos se han realizado según la norma UNE 20.324/89.

Las muestras fueron recibidas en este laboratorio el día 5-5-94 y los ensayos se han realizado desde el 10-5-94 al 4-6-94.

## ENSAYOS REALIZADOS

### 1. ENSAYO PARA LA DETERMINACION DE LA PRIMERA CIFRA CARACTERISTICA

La base de enchufe se ha considerado envolvente del tipo 2, en la que no se produce reducción de la presión interna con relación a la presión atmosférica ambiente.

Así pues, la caja se colocó en el interior de la cámara de ensayo y se mantuvo durante un período de 8 h, al final de las cuales se procedió a su inspección.

NOTA: Este Informe de Ensayos consta de tres páginas mecanografiadas.

LABORATORIO CENTRAL OFICIAL - E.T.S.I.I. -

José Gutiérrez Abascal, 2 - 28006 MADRID - TF.: (91) 562 51 16 - FAX: (91) 5618818

**RESULTADO:**

No se ha observado ninguna penetración de polvo en el interior de la base de enchufe.

**CONCLUSION:**

CUMPLE primera cifra 6 (seis).

## 2. ENSAYO PARA LA DETERMINACION DE LA SEGUNDA CIFRA CARACTERISTICA

El ensayo ha consistido en someter a la base de enchufe durante 3 min, a un rociado desde todas las direcciones posibles con un chorro de agua, procedente de una boquilla de ensayo normalizada como la indicada en la Norma (Fig. 6) y cuyo diámetro interior es de 12,5 mm, con un caudal de 100 l/min. y una presión del agua en la salida del chorro de 100 $kN/m^2$ (1 bar).

**RESULTADO:**

No se ha observado ninguna penetración de agua en el interior de la base de enchufe.

**CONCLUSION:**

CUMPLE segunda cifra 6 (seis).

**CONCLUSION FINAL:**

Base de enchufe, Referencia: 5195 (Forma D): CUMPLE GRADO DE PROTECCION IP 66 (seis - seis).

LABORATORIO CENTRAL OFICIAL DE ELECTROTECNIA - E.T.S.I.I. -

Y, para que conste, a petición de la empresa MATEO MILETICH E HIJOS, S.L.; se expide el presente en Madrid, a quince de junio de mil novecientos noventa y cuatro.

EL JEFE DE SECCION,

LABORATORIO CENTRAL OFICIAL DE ELECTROTECNIA - E.T.S.I.I. -

ANTONIO VALLADOLID ALONSO

Ensayado por,

FERNANDO MARTINEZ SANCHEZ

LABORATORIO CENTRAL OFICIAL DE ELECTROTECNIA E.T.S.I.I.
15. JUN 1994
SALIDA n.º 1165

- Los resultados de los ensayos, se refieren exclusivamente a la muestra ensayada.
- Queda prohibida la reproducción parcial de este documento.
- Este Informe no puede presentar enmiendas o raspaduras, en caso contrario será considerado nulo.

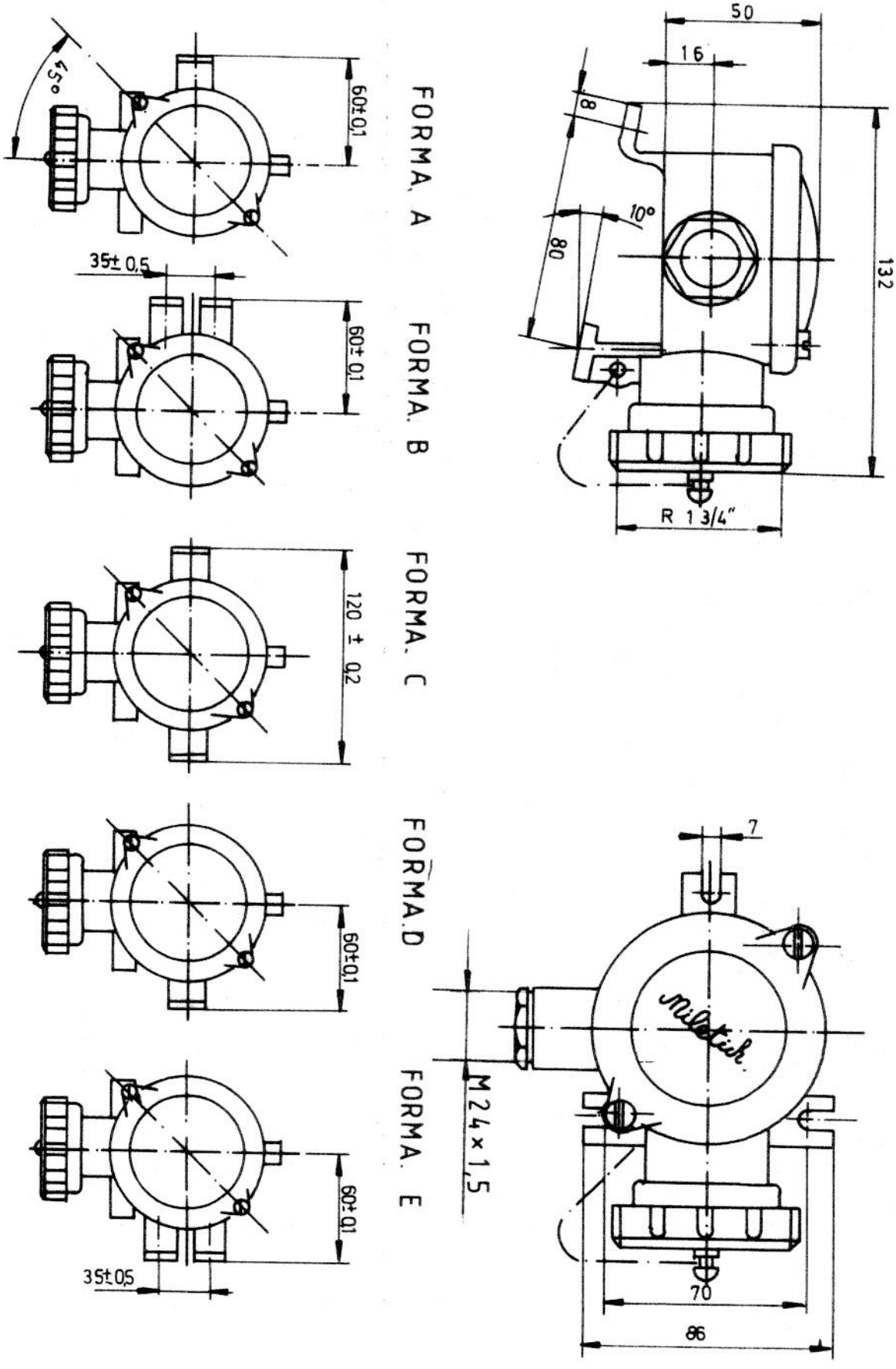


| | FECHA | NOMBRE | |
|---|---|---|---|
| Dibujado | | | MATEO MILETICH E HIJOS S.L |
| Escala 1:2 | BASE DE ENCHUFE REF 5195 1/2 | | Material : latón |