MINISTERIO DE INDUSTRIA
Y ENERGÍA

L.C.O.E.
LABORATORIO CENTRAL OFICIAL
DE ELECTROTECNIA

F²I²
FUNDACIÓN PARA EL FOMENTO
DE LA INNOVACIÓN INDUSTRIAL
E.T.S. DE INGENIEROS INDUSTRIALES

ENAC
Entidad Nacional de Acreditación

ENSAYOS
Nº 3/LE/153; Nº 3/LE/190
Nº 3/LE/261

INFORME DE ENSAYOS

Núm.: 98051253

para la determinación del grado de protección IP 56, de un conjunto formado por base de enchufe Ref.: 5195 y clavija de enchufe Ref.: 5197, presentada a este Laboratorio por la empresa MATEO MILETICH E HIJOS, S.L.; con domicilio en Avda. Marina Española, 20-26 - VIGO.

Características de las muestras:

El conjunto está compuesto por una clavija de enchufe 2P + T Ref.: 5197 y una base de enchufe Ref.: 5195 ambas de latón. El conjunto se ha equipado con mangueras (2P + T sección 2,5 mm^2) siendo sudiámetro externo de 9,7 mm aproximadamente. El prensaestopas se ha apretado con un par de 18,5 N.m. Otras características ver Anexo.

Los ensayos se han realizado según lo especificado en la Norma EN 60529 (91), Apartados 13.4 y 14.2.6 estando el conjunto montado como en uso normal.

La muestra se ha recibido para su ensayo el día 2-6-98, y los ensayos se han realizado del 4-6-98 al 8-6-98.

NOTA: Este Informe de Ensayos consta de tres páginas mecanografiadas y un Anexo de dos hojas.

José Gutiérrez Abascal, 2 - 28006 MADRID - TF.: (91) 562 51 16 - FAX: (91) 5618818

ENSAYOS REALIZADOS

1. ENSAYO PARA LA DETERMINACION DE LA PRIMERA CIFRA CARACTERISTICA

Para este ensayo, se ha considerado el conjunto de categoría 2: "Envolventes en las cuales no hay diferencia de presión interna en relación al aire del entorno".

El ensayo ha consistido en introducir la muestra en el interior de la cámara de ensayo. Seguidamente, se puso en funcionamiento el ventilador/soplante que mantiene el polvo en suspensión manteniéndolo durante 8 horas. Transcurridas las 8 horas, se sacó la muestra y se abrió observando el interior.

RESULTADO:

No se apreció penetración de polvo en el interior.

CONCLUSION:

CUMPLE primera cifra 5 (cinco).

2. ENSAYO PARA LA DETERMINACION DE LA SEGUNDA CIFRA CARACTERISTICA

El ensayo ha consistido en regar el conjunto, desde todas las direcciones posibles, con un chorro de agua saliendo de una boquilla con un diámetro interior de 12,5 mm, desde una distancia de 3 m aproximadamente, con un caudal de 100 l/min durante un tiempo de 3 min.

Finalizado el ensayo, se abrió la muestra.

RESULTADO:

No se ha observado penetración de agua en el interior.

CONCLUSION:

CUMPLE segunda cifra 6 (seis).

CONCLUSION FINAL:

CUMPLE IP 56 (cinco - seis).



Y, para que conste, a petición de la empresa MATEO MILETICH E HIJOS, S.L.; se expide el presente en Madrid, a quince de junio de mil novecientos noventa y ocho.

EL JEFE DE SECCION,

ANTONIO VALLADOLID ALONSO

LABORATORIO CENTRAL OFICIAL DE ELECTROTECNIA - E.T.S.I.I.

Ensayado por,

ALBERTO J. CARRASCO

LABORATORIO CENTRAL OFICIAL DE ELECTROTECNIA E.T.S.I.I.
15. JUN 1998
SALIDA n.º 1638

* Los ensayos se refieren exclusivamente a la muestra ensayada; dicha muestra es la descrita en el Informe y corresponde a la muestra originalmente recibida, con las modificaciones que en el transcurso de los ensayos puedan haberse producido, para dar cumplimiento a los mismos. Estas modificaciones están documentadas en los archivos del L.C.O.E. y a disposición del solicitante u organismo por él autorizado.
* Queda prohibida la reproducción parcial de este documento.
* Este Informe no puede presentar enmiendas o raspaduras, en caso contrario será considerado nulo.

ANEXO



Ensayo Nº 98051253 - Anexo

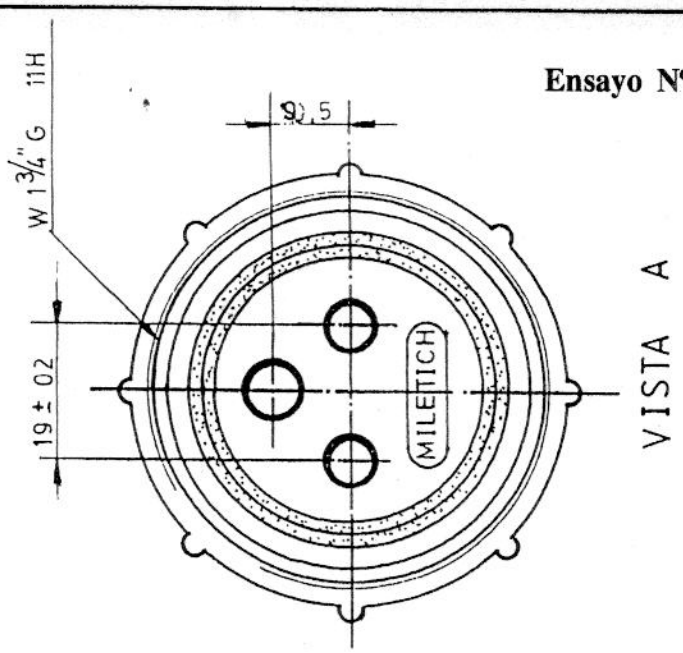

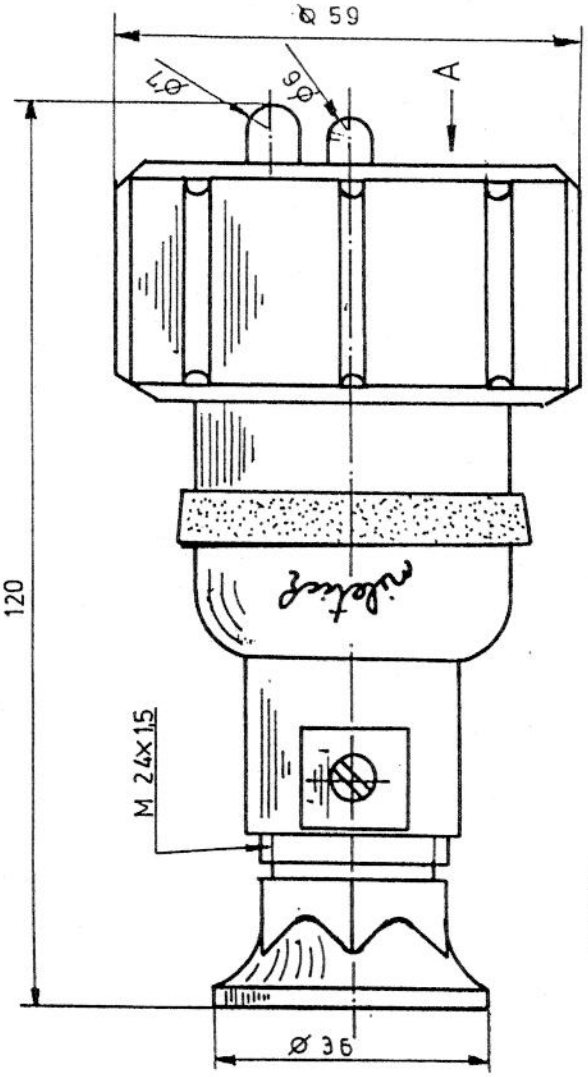

LABORATORIO CENTRAL OFICIAL DE ELECTROTECNIA
E.T.S.I.I.

Nº PLANO	FECHA	NOMBRE	MATEO MILETICH E HIJOS. S.L.
ESCALA 1:1	CLAVIJA DE ENCHUFE 2P+T REF 5197		MATERIAL : LATON

Ensayo Nº 98051253 - Anexo

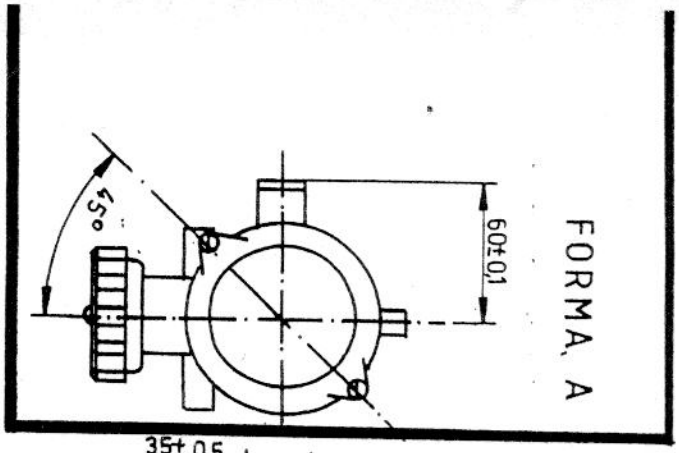

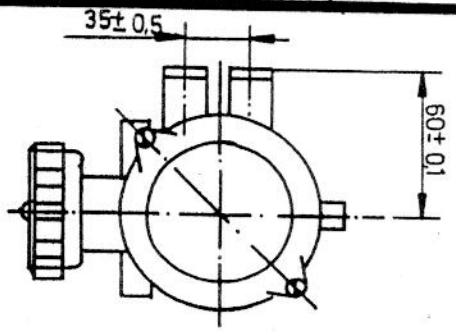

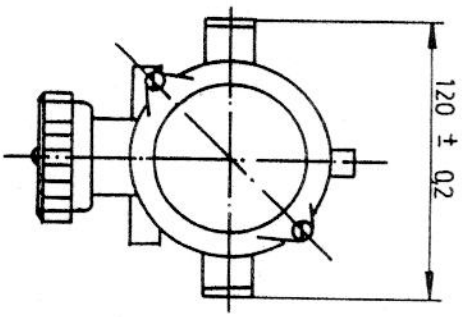

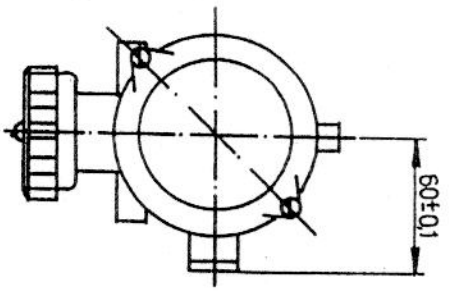

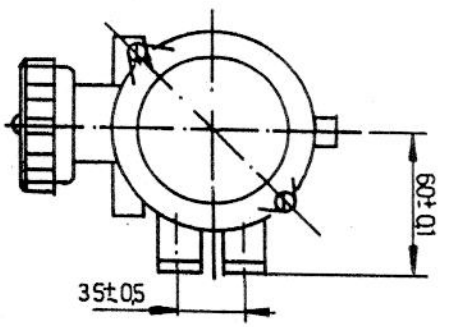

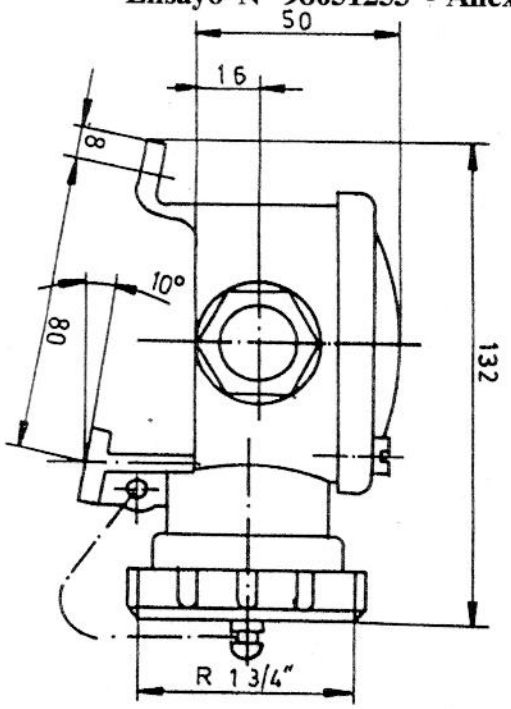

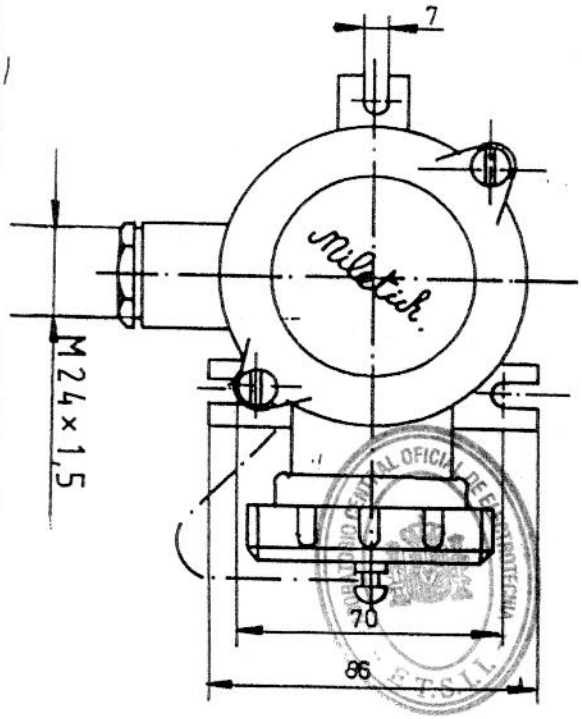

	FECHA	NOMBRE	
Dibujado			MATEO MILETICH E HIJOS S.L
Escala 1:2	BASE DE ENCHUFE REF 5195/1/2		Material : latón