MINISTERIO DE INDUSTRIA
Y ENERGÍA

L.C.O.E.
LABORATORIO CENTRAL OFICIAL
DE ELECTROTECNIA

ESCUELA TÉCNICA SUPERIOR
DE INGENIEROS INDUSTRIALES

CERTIFICADO DE ENSAYOS

Núm. 88101123

para la determinación del grado de protección IP de un interruptor giratorio de latón, presentado a este Laboratorio por la Empresa "MATEO MILETICH E HIJOS, S.L." con domicilio en Avenida Marina Española 20-26 Vigo, (Pontevedra).

La características nominales del interruptor ensayado son las siguientes:

Marca.....MILETICH
Referencia.....5199/1/2
Tensión.....250 V
Intensidad.....10 A

Los ensayos se han realizado de acuerdo con la Norma UNE 20.324-78.

El interruptor venía provisto, en su entrada de cables, de dos cilindros macizos de 8 mm de diámetro y 34 mm de longitud.

LABORATORIO CENTRAL OFICIAL DE ELECTROTECNIA
E.T.S.I.I.

NOTA: Este Certificado consta de tres páginas y un plano del interruptor.

José Gutiérrez Abascal, 2 - 28006 MADRID ☎ 91 262 51 14 Tx. 46854 LCOE

ENSAYOS REALIZADOS

I. ENSAYO PARA LA PRIMERA CIFRA 5

Para la realización del ensayo, la envolvente se ha considerado de categoría 2, es decir, envolventes en las que no se producen reducciones de la presión con relación a la presión atmosférica ambiente,durante su funcionamiento. El ensayo ha consistido en introducir el interruptor, en la cámara de polvo durante 8 h.

RESULTADO: No se ha observado penetración de polvo en el interior de la envolvente.

CONCLUSION: Primera cifra : 5 (cinco)

II. ENSAYO PARA LA SEGUNDA CIFRA 4

El ensayo ha consistido en rociar el interruptor en todas las direcciones, con un chorro procedente de la boquilla (diámetro interior 12,5 mm) descrito en la Norma. La presión del agua ha sido de100 kN/m^2 y el caudal de agua superior 100 l/min.

La duración del ensayo ha sido de 3 min y la distancia de la boquilla al interruptor ha sido de 3 m.

RESULTADO: No se ha observado penetración de agua en el interior de la envolvente.

CONCLUSION: Segunda cifra 6 (seis).



CONCLUSION FINAL : GRADO DE PROTECCION IP 56 (cinco, seis)

Y, para que conste, a petición de MATEO MILETICH E HIJOS, S.L., se expide el presente en Madrid a veintitrés de Noviembre de mil novecientos ochenta y ocho.

EL JEFE DE SECCION,

Vº.Bº.

LABORATORIO CENTRAL OFICIAL DE ELECTROTECNIA E. T. S. I. I.

LABORATORIO CENTRAL OFICIAL DE ELECTROTECNIA E. T. S. I. I.
28 NOV 1988
SALIDA R.º 1453

FORMA C

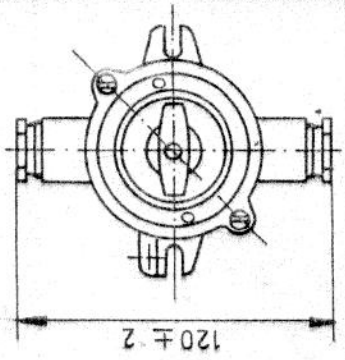

FORMA B

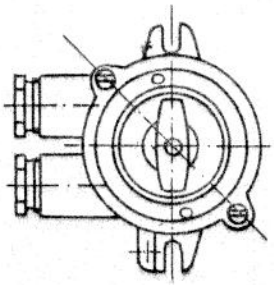

FORMA A

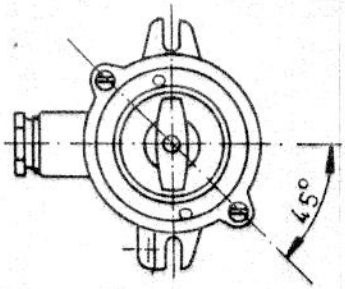

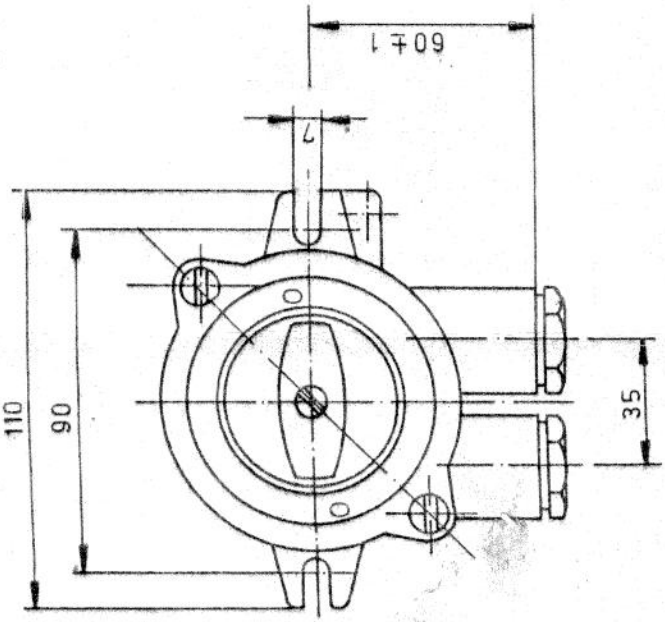

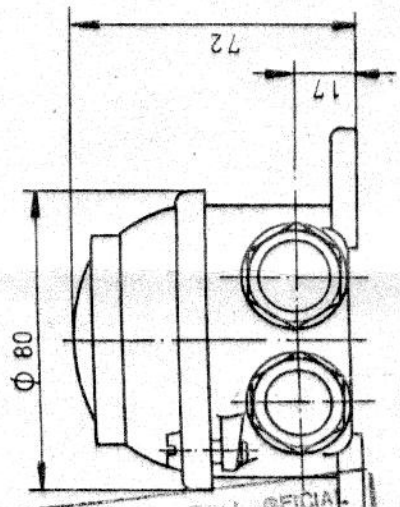

LABORATORIO CENTRAL OFICIAL DE ELECTROTECNIA S. T. S. I.
DOCUMENTACION ANEJA AL CERTIFICADO N.º 8810123

	FECHA	NOMBRE	MATEO MILETICH E HIJOS S.L
Dibujado			
Escala 1:2	INTERRUPTOR REF 5199/1		Material : laton